Scheda prodotto

LAGO	**Lavatoio incasso 61 X 50 cm**
	Lavatoio da incasso, con profondo bacino sagomato, per l'installazione su apposito mobile. Possibilità di installare il rubinetto sul sul bordo lavabo. Dimensioni (L x P): 61 X 50 cm Peso: 29 KG
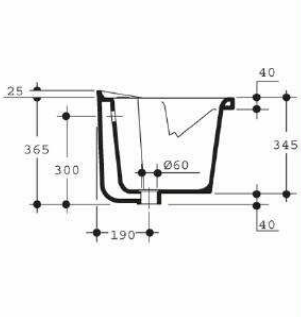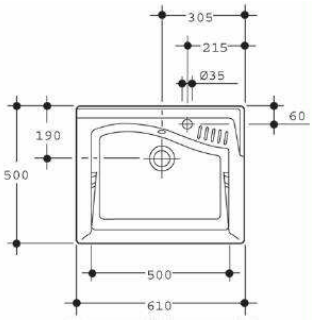
Disponibilità	
J089200	Lavatoio Bianco
Accessori:	
J088900	Mobile sottolavatoio con asse in legno.
J196067	Set sifone 1 via e piletta